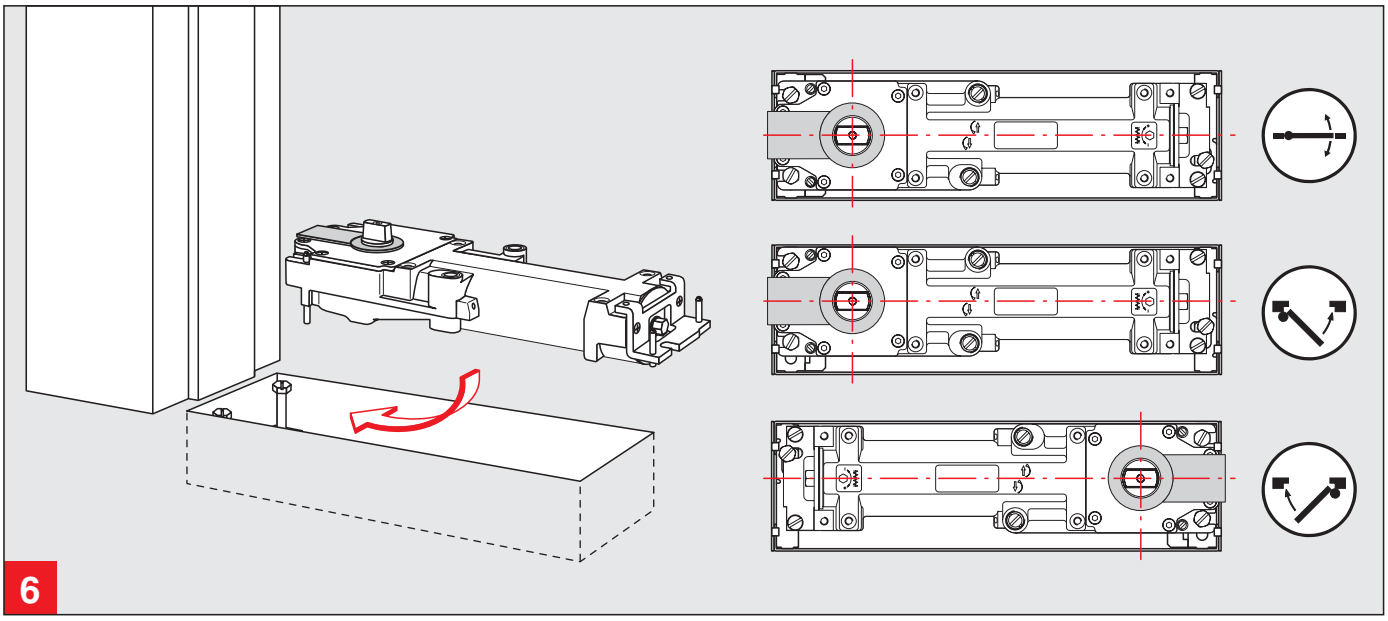
6

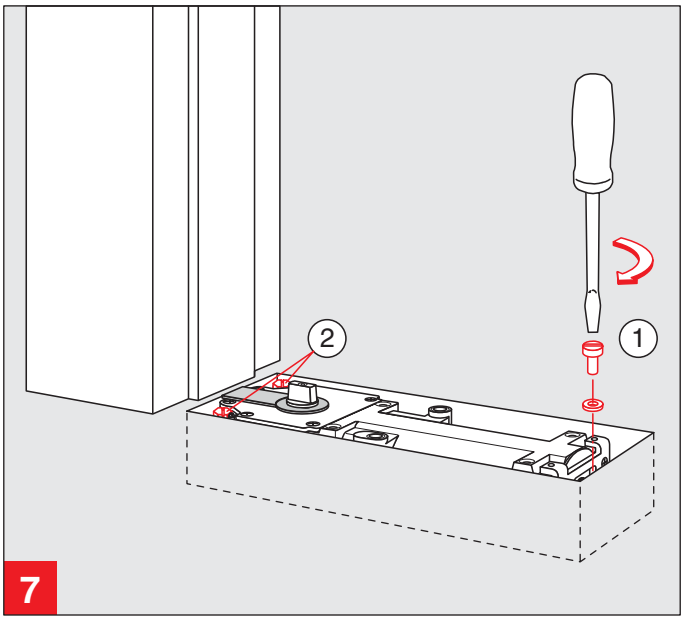
2
1
7

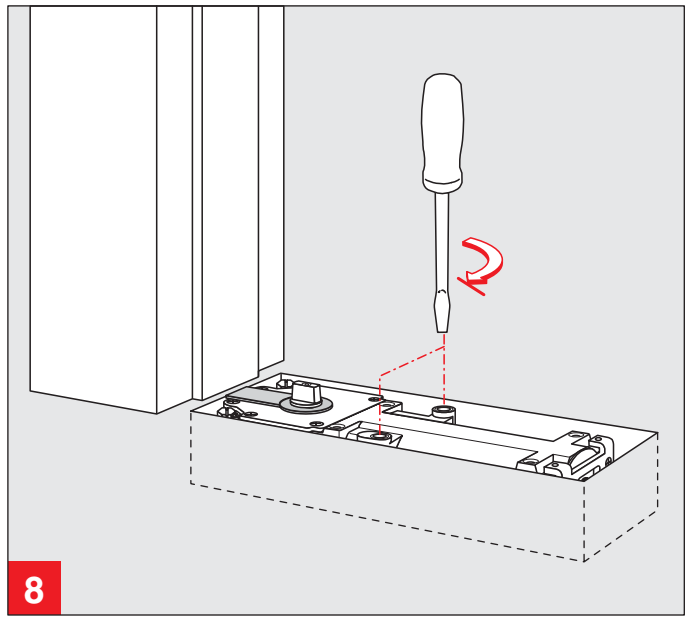
8

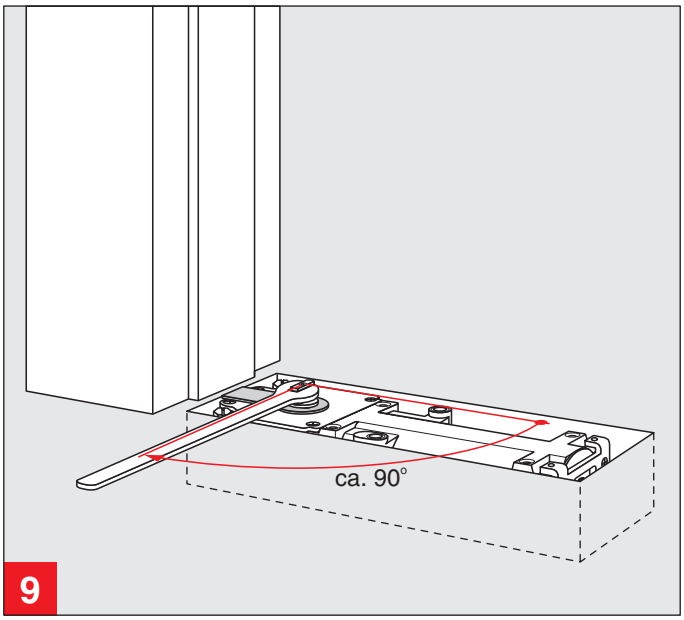
ca. 90°
9

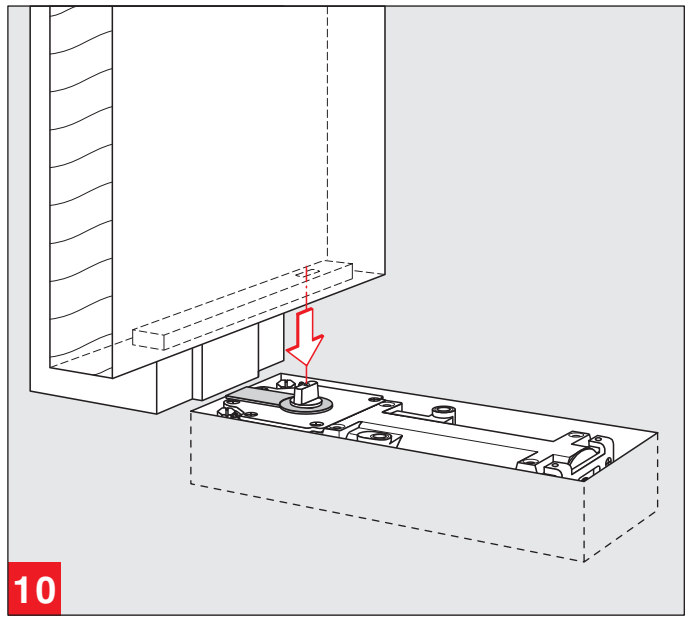
10