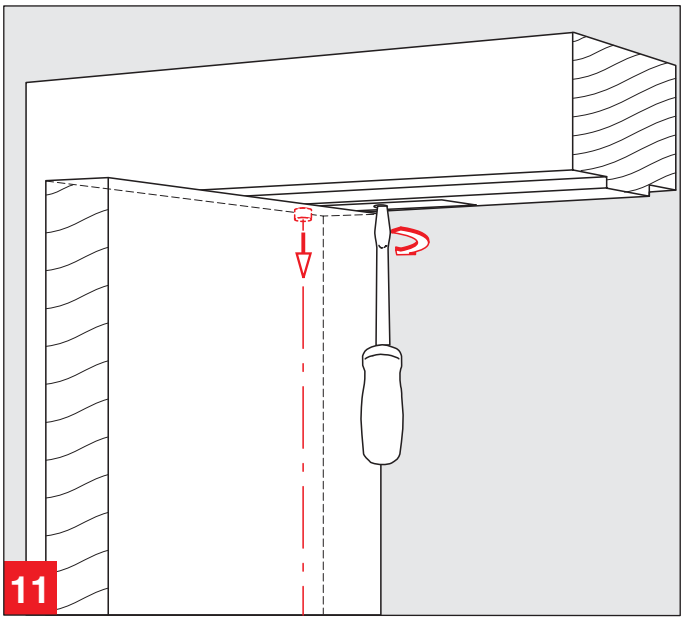
11

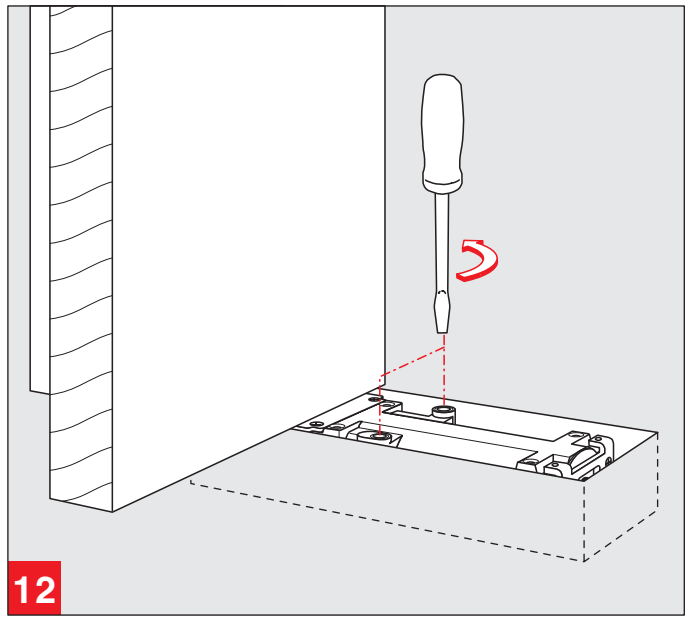
12

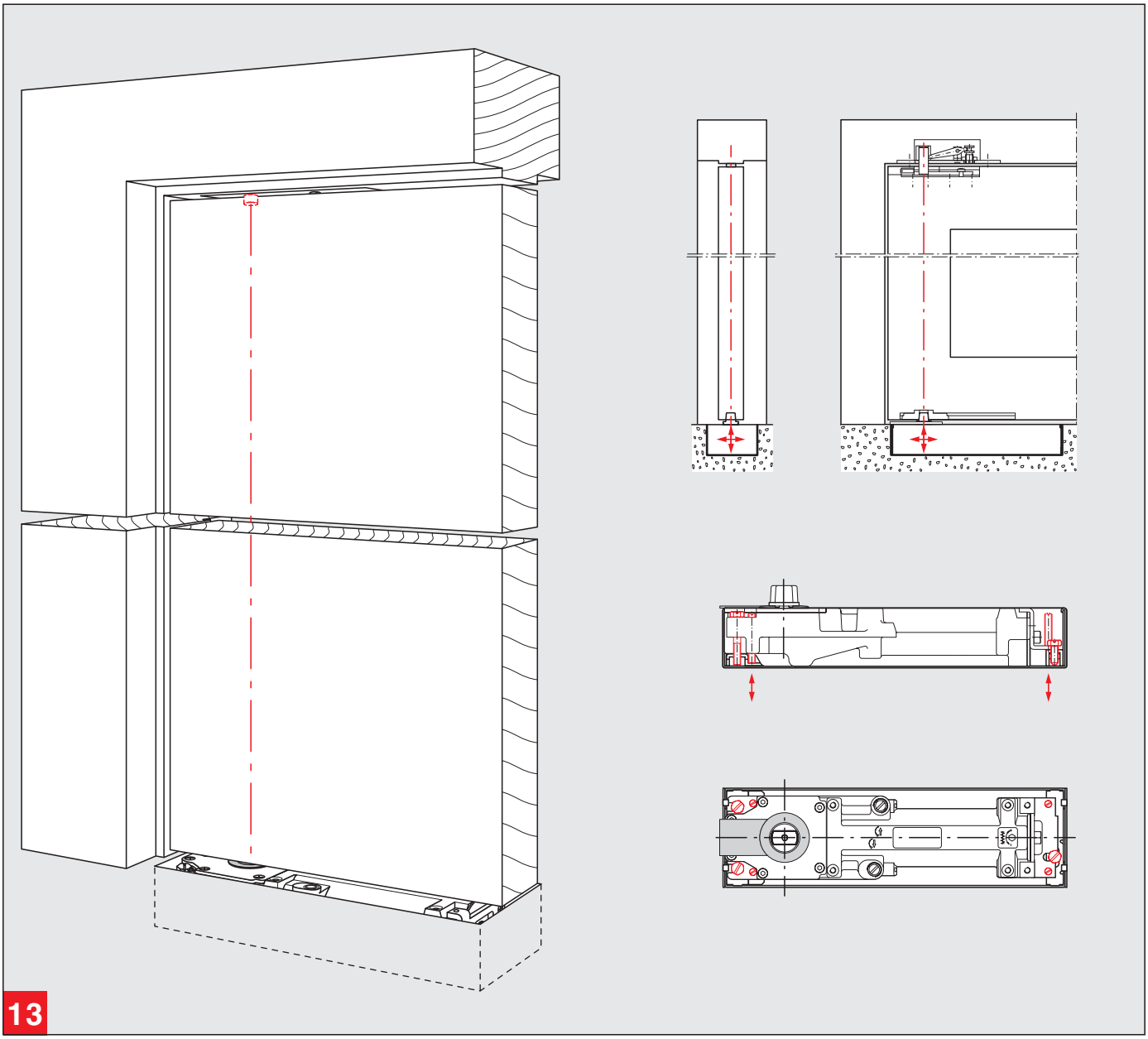
13