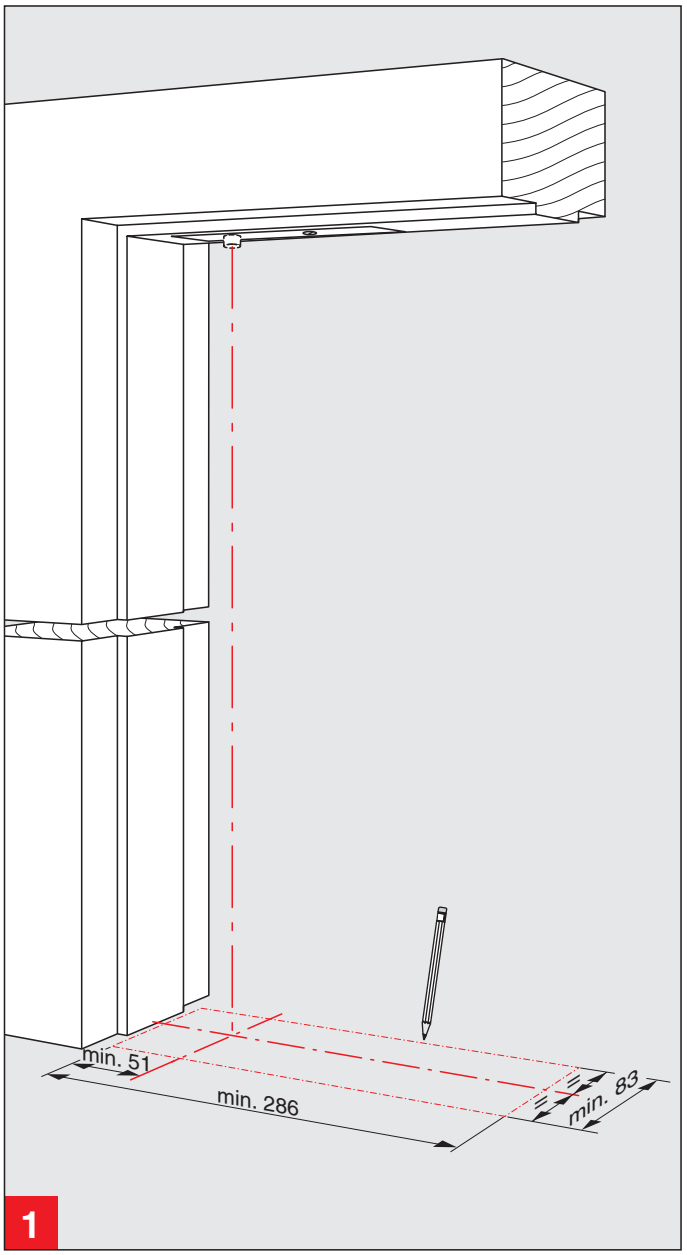
min. 51
min. 286
min. 83
1

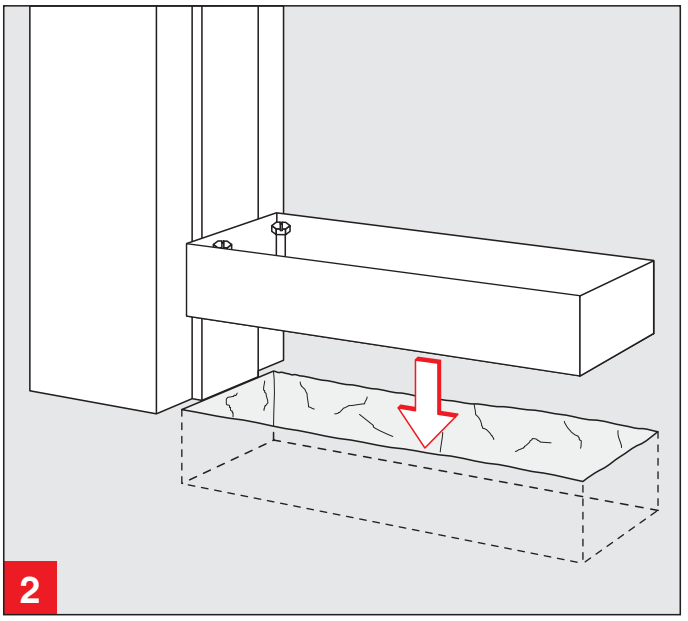
2

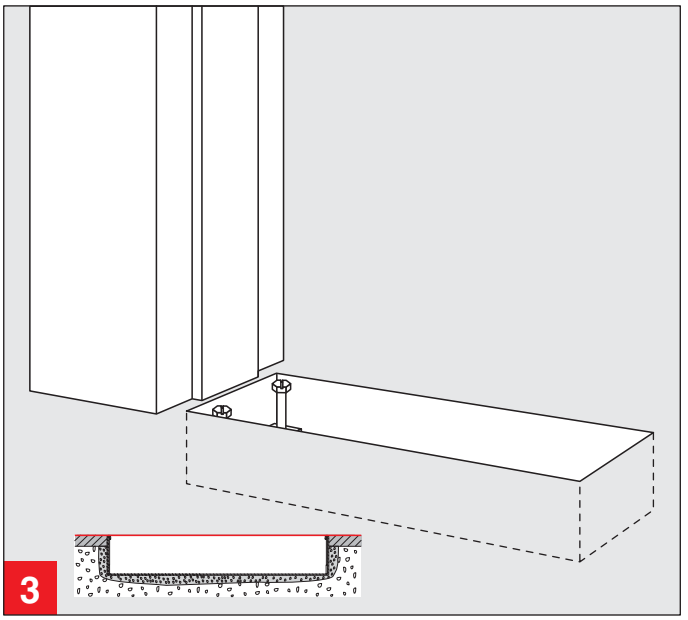
3

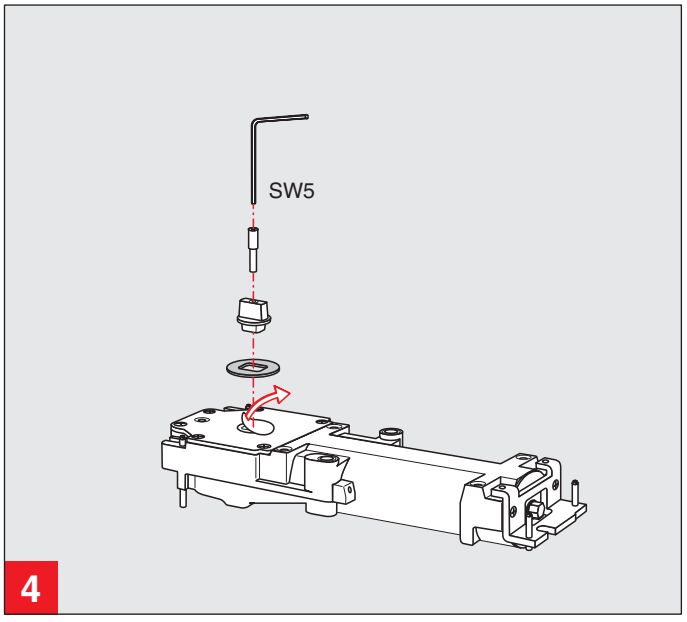
SW5
4

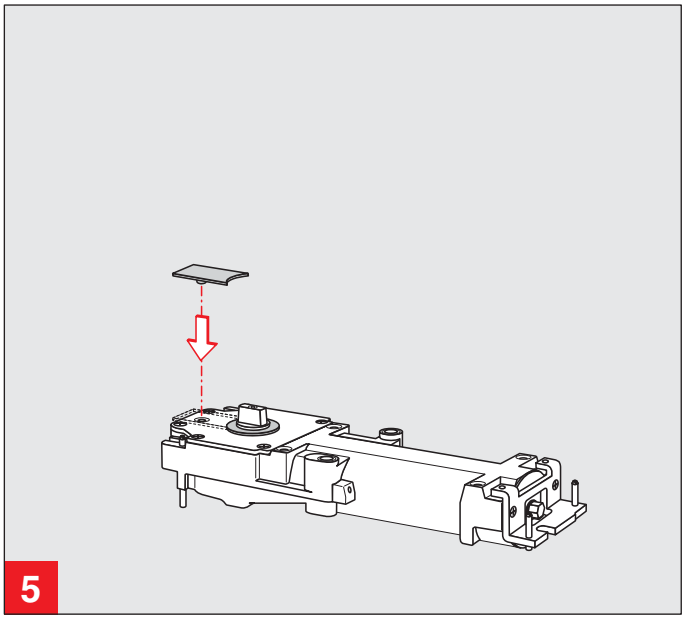
5