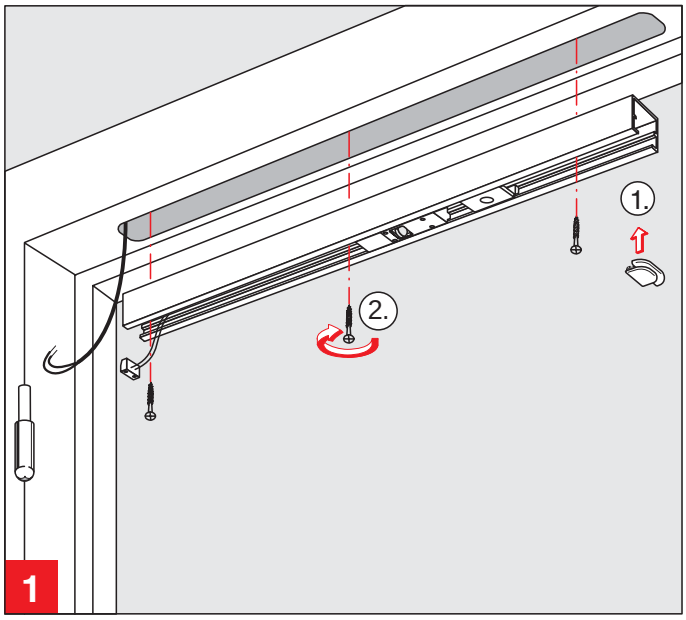
1.
2.
1

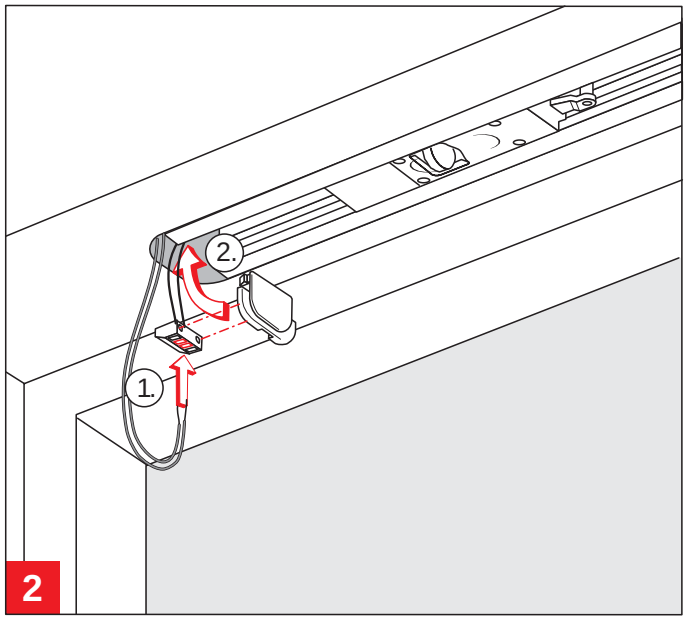
2.
1.
2

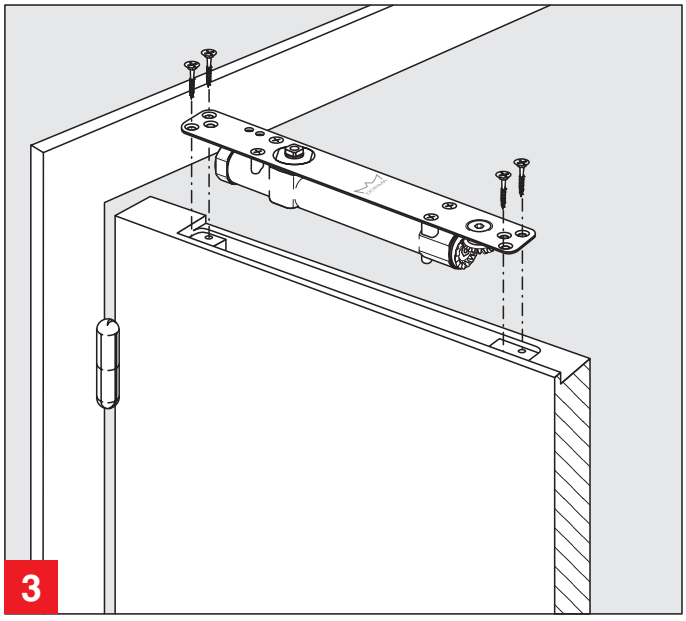
3

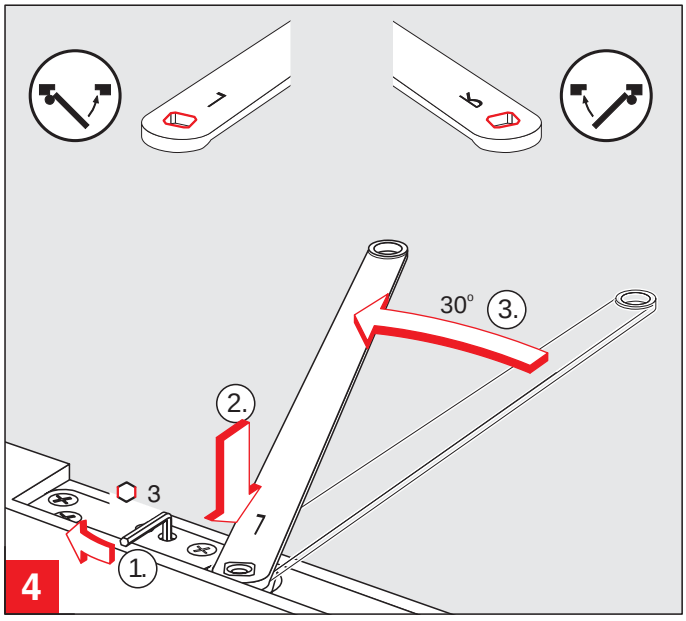
30°
3.
2.
3
7
1.
4

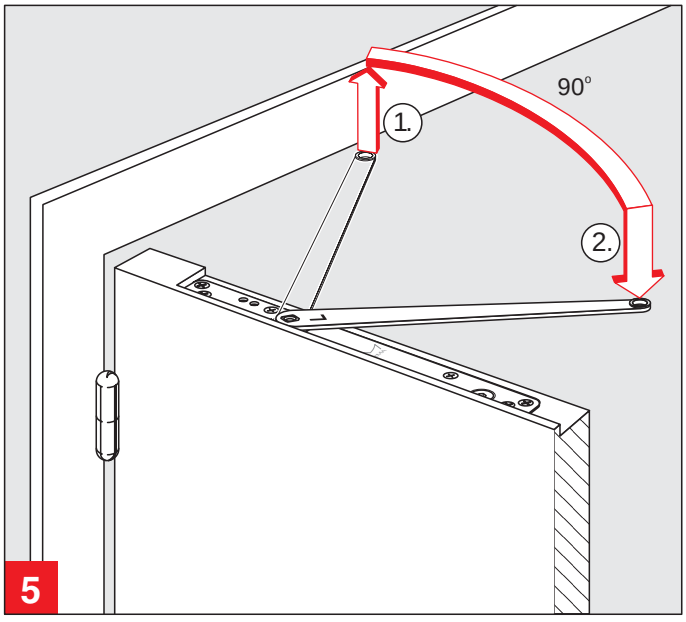
90°
1.
2.
5

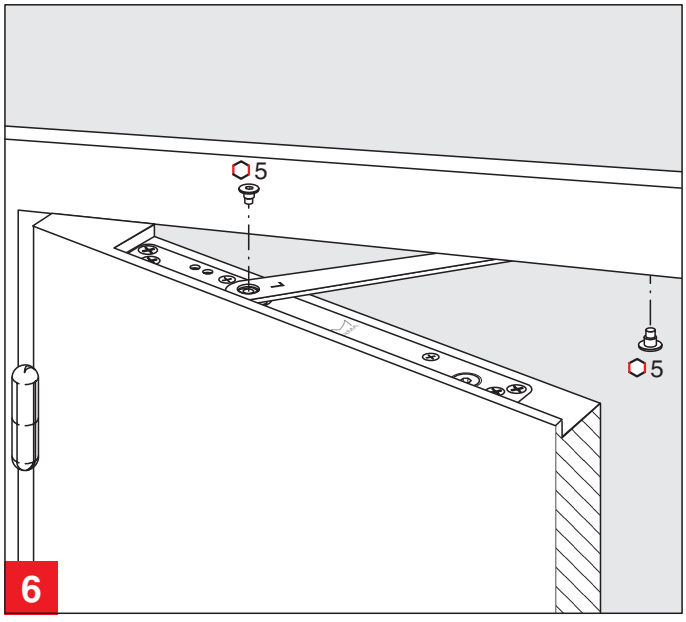
5
5
6